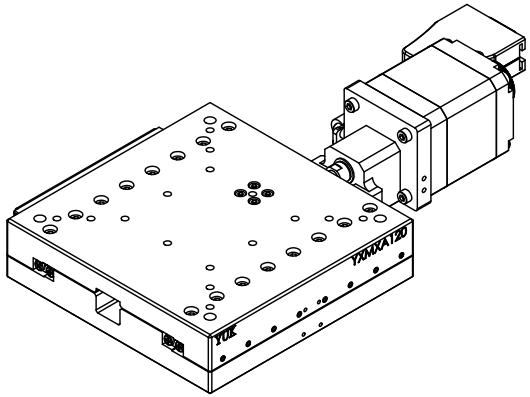

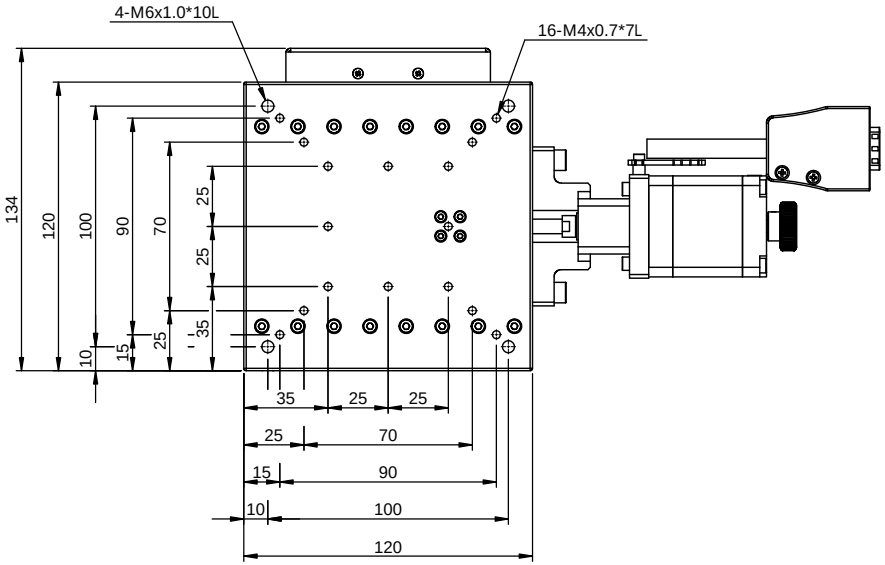

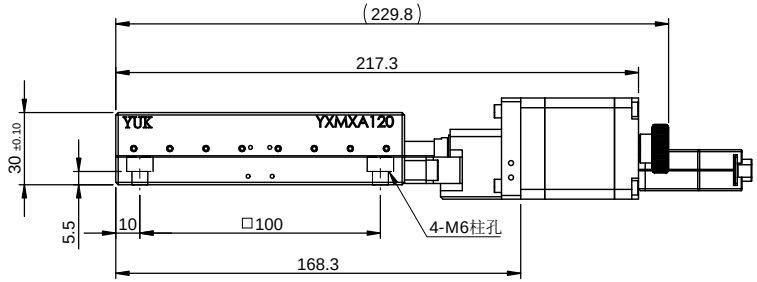

YXMXA120
行程：±35mm
最大荷重：18Kgf
傳動機構：滾珠螺桿
最大速度：20mm/sec
往複定位精度：±0.001mm
單向定位精度：0.01mm
反轉間隙：0.005mm
靜態平行：30um
動態平行：10um

一般公差	
尺寸範圍	容許差
0.5 ～ 5	±0.05
5 ～ 15	±0.08
15 ～ 70	±0.1
70 ～ 300	±0.2
300 ～ 1000	±0.3
1000 ～ 1500	±0.5

YUK 煜翰传动® The Mark of Linear Motion

審核		日期	
繪圖		日期	
設計		日期	

備註	N/A			機型	YXMXA120
表處	依各零件			料碼	N/A
材料	鋁合金	數量	1 /組	品名	电动直线精密滑台-YXMXA120
熱處理	N/A			檔案號	YXMXA120(客用)
單位	mm	圖紙規格	A3	投影	
比例	1:2.2	重量	1516.39	版本	A1