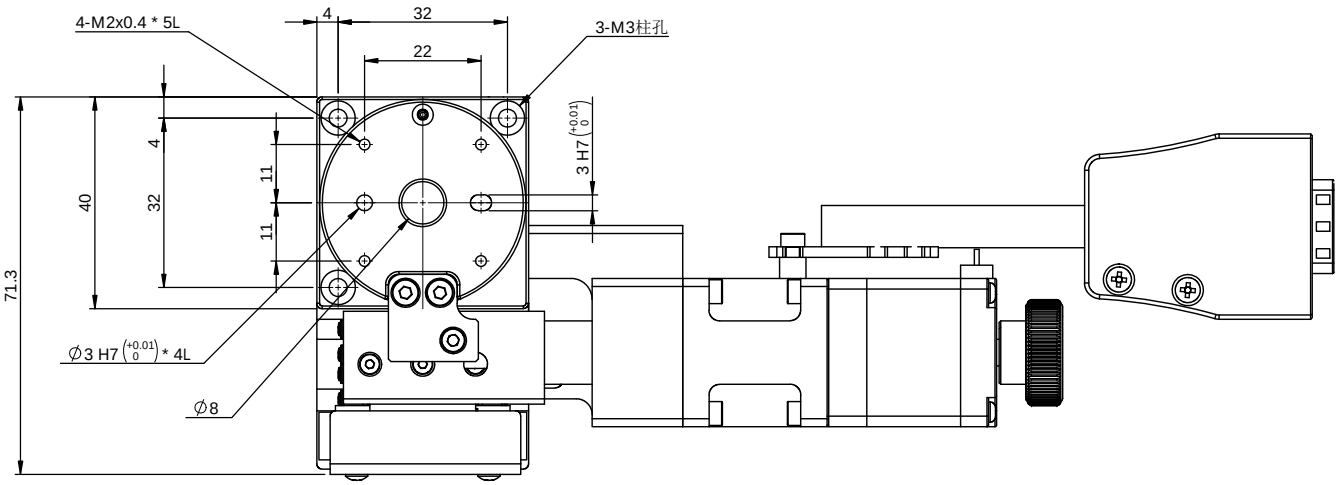

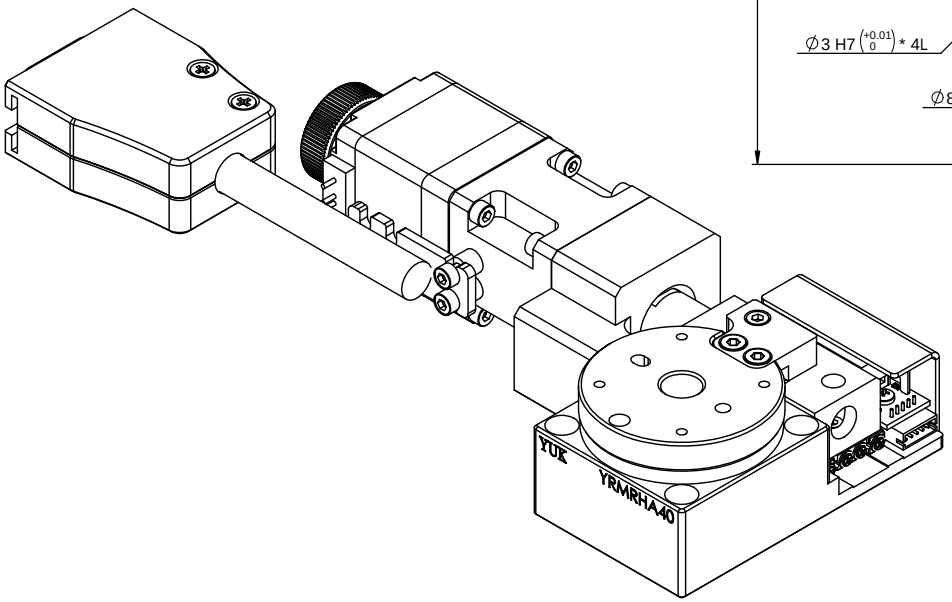

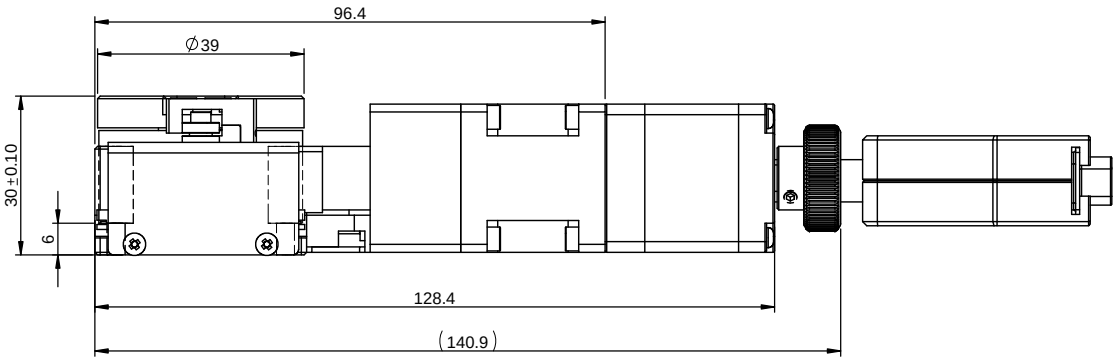

YRMRHA40
行程：±17.3°
最大荷重：5Kgf
傳動機構：滾珠螺桿
最大速度：22°/sec
往複定位精度：±0.005°
單向定位精度：0.03°
反轉間隙：0.03°
靜態平行：30um
動態平行：10um

一般公差	
尺寸範圍	容許差
0.5 ～ 5	±0.05
5 ～ 15	±0.08
15 ～ 70	±0.1
70 ～ 300	±0.2
300 ～ 1000	±0.3
1000 ～ 1500	±0.5

YUK 煜翰传动® The Mark of Linear Motion

審核		日期	
繪圖		日期	
設計		日期	

備註	N/A			機型	YRMRHA40
表處	依各零件			料碼	N/A
材料	鋁合金	數量	1 /組	品名	電動精密有限迴轉滑台-YRMRHA40
熱處理	N/A			檔案號	YRMRHA40(客用)
單位	mm	圖紙規格	A3	投影	版本 A1
比例	1:1	重量	448.6g		