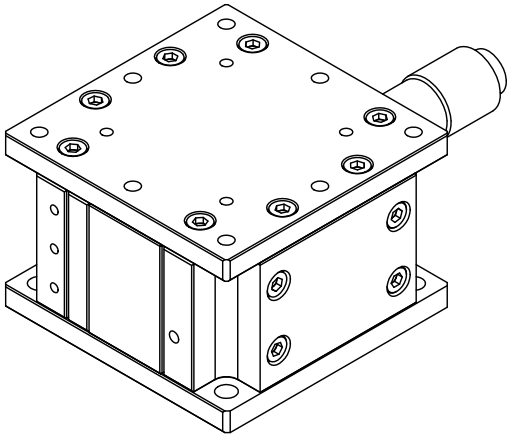

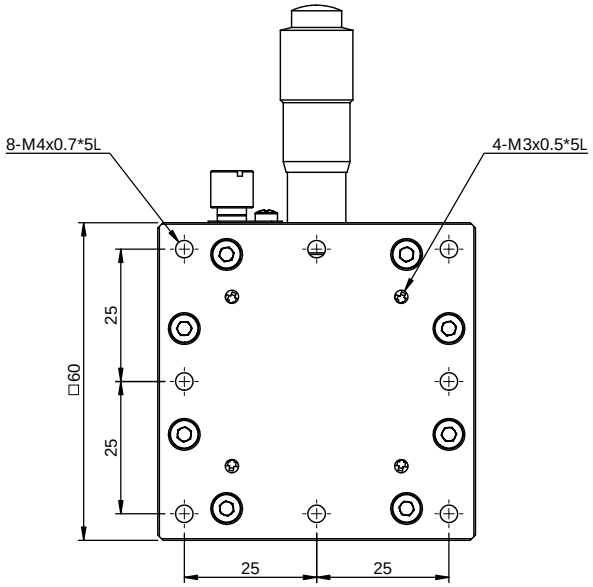

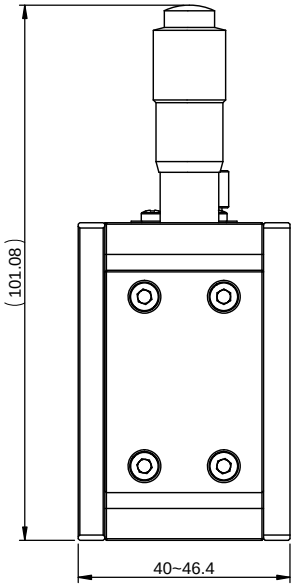

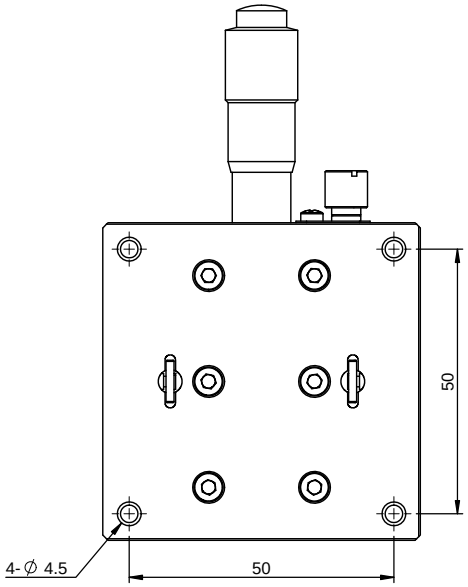

AZ60-AC
行程：±3.2mm
荷重：2kgf
最小刻度：10um
平行度：30um
移動精度：5um

一般公差	
尺寸範圍	容許差
0.5 ~ 5	±0.05
5 ~ 15	±0.08
15 ~ 70	±0.1
70 ~ 300	±0.2
300 ~ 1000	±0.3
1000 ~ 1500	±0.5

YUK 煜瀚传动® The Mark of Linear Motion

審核		日期		熱處理	N/A		檔案號	AZ-60(客用)	
繪圖		日期		單位	mm	圖紙規格 A3	投影	版本	A1
設計		日期		比例	1:1	重量 340.57g			

備註	合格成品,獨立包裝	機型	AZ60
表處	見零件表	料碼	AZ60-AC
材料	見零件表 數量 1 /組	品名	水平升降台-AZ60