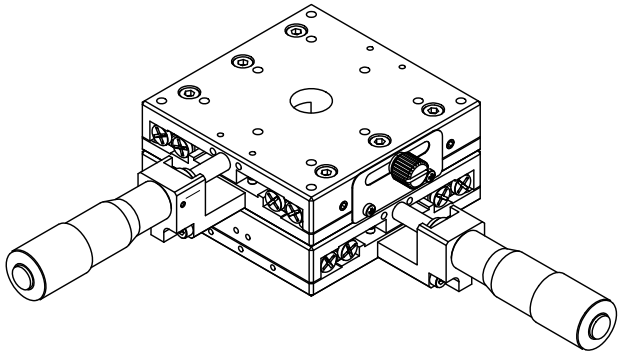

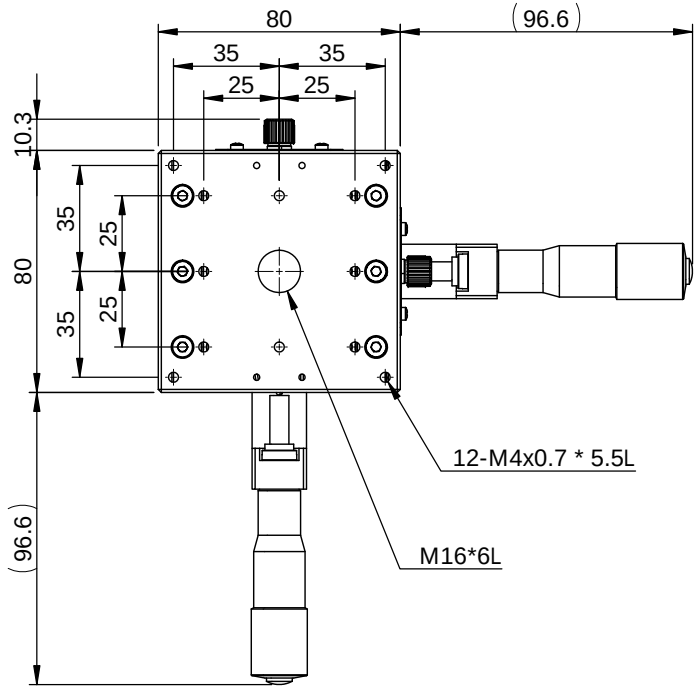

AXY80-AC

行程: ±12.5mm
最小刻度: 10um
平行度: 30um
移動精度: 4um
荷重: 9.5kgf

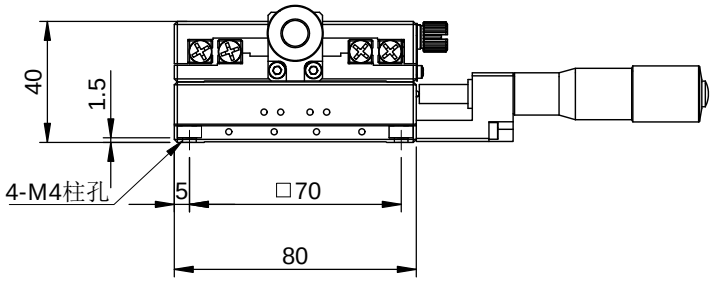

一般公差	
尺寸範圍	容許差
0.5～5	±0.05
5～15	±0.08
15～70	±0.1
70～300	±0.2
300～1000	±0.3
1000～1500	±0.5

YUK 煜瀚传动®
The Mark of Linear Motion

審核		日期		熱處理				檔案號	AXY80-AC		
繪圖		日期	2019/10/18	單位	mm	圖紙規格	A4	投影		版本	A1
設計		日期	2019/10/18	比例	1:2.5	重量	829.9g				

備註	合格成品,獨立包裝保存			機型	AXY80-AC
表處	依各零件			料碼	N/A
材料	見零件表	數量	1 /組	品名	手动精密位移台