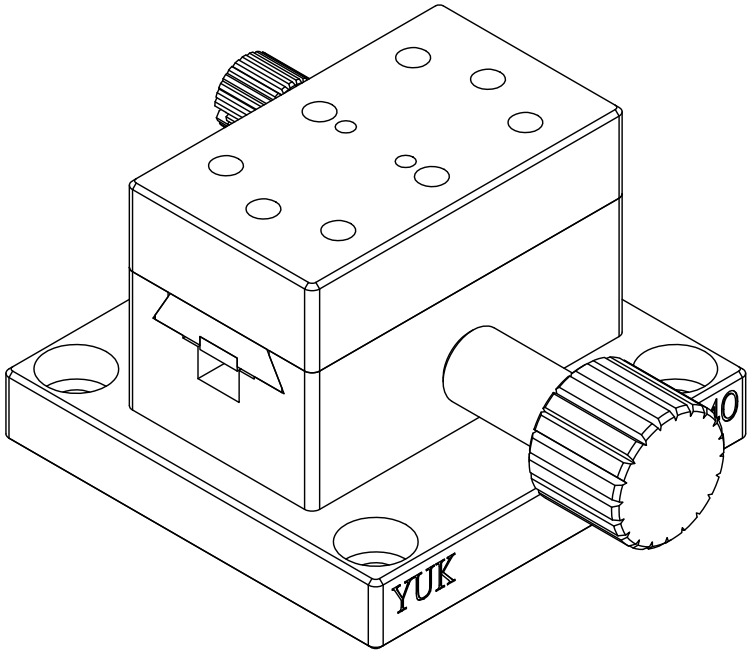

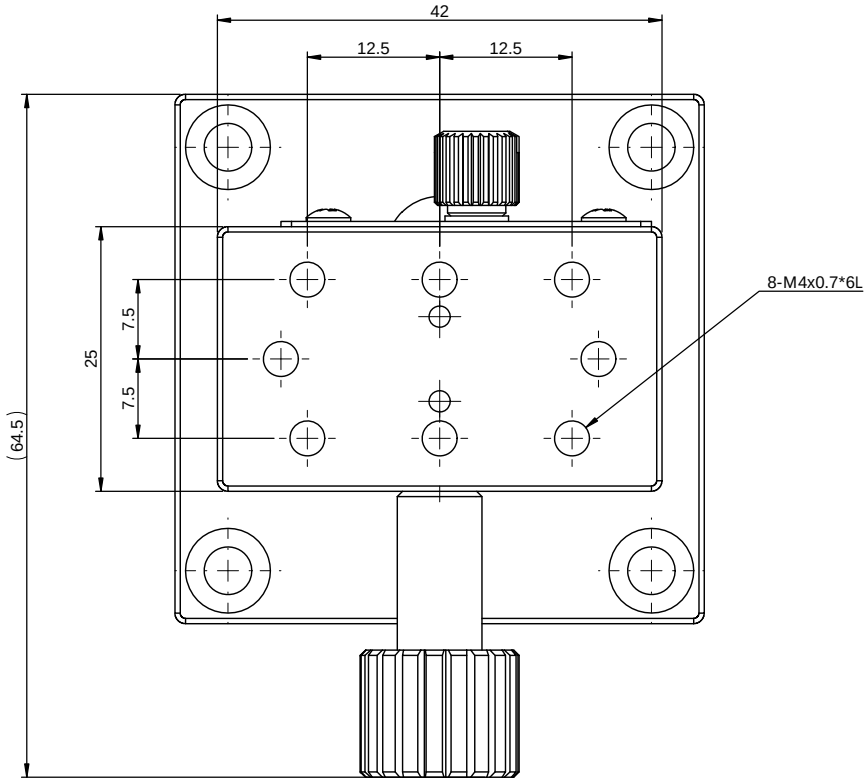

AC1B40
行程:±12mm
最小刻度:10um
平行度:30um
移動精度:30um
荷重:3kgf

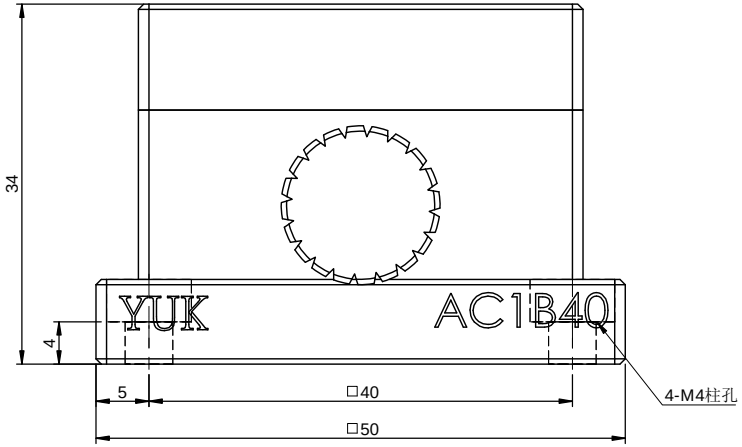

一般公差	
尺寸範圍	容許差
0.5 ~ 5	±0.05
5 ~ 15	±0.08
15 ~ 70	±0.1
70 ~ 300	±0.2
300 ~ 1000	±0.3
1000 ~ 1500	±0.5

YUK 煜翰传动® The Mark of Linear Motion

審核		日期		備註	合格成品,獨立包裝保存		機型	AC1B40	
繪圖		日期		表處	依各零件		料碼	N/A	
設計		日期		材料	見零件表	數量 1 /組	品名	鳩尾滑台	
				熱處理			檔案號	AC1B40(客用)	
				單位	mm	圖紙規格 A3	投影	版本	A1
				比例	2:1	重量 160.2g			