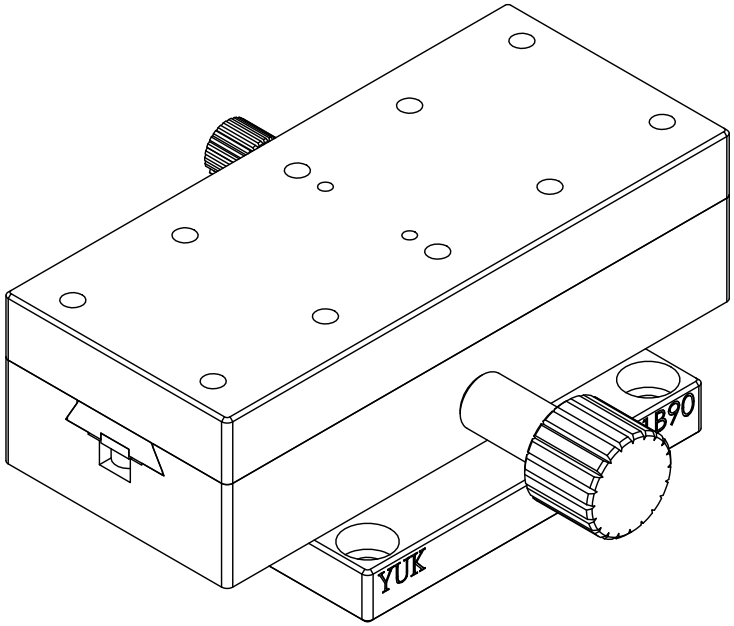


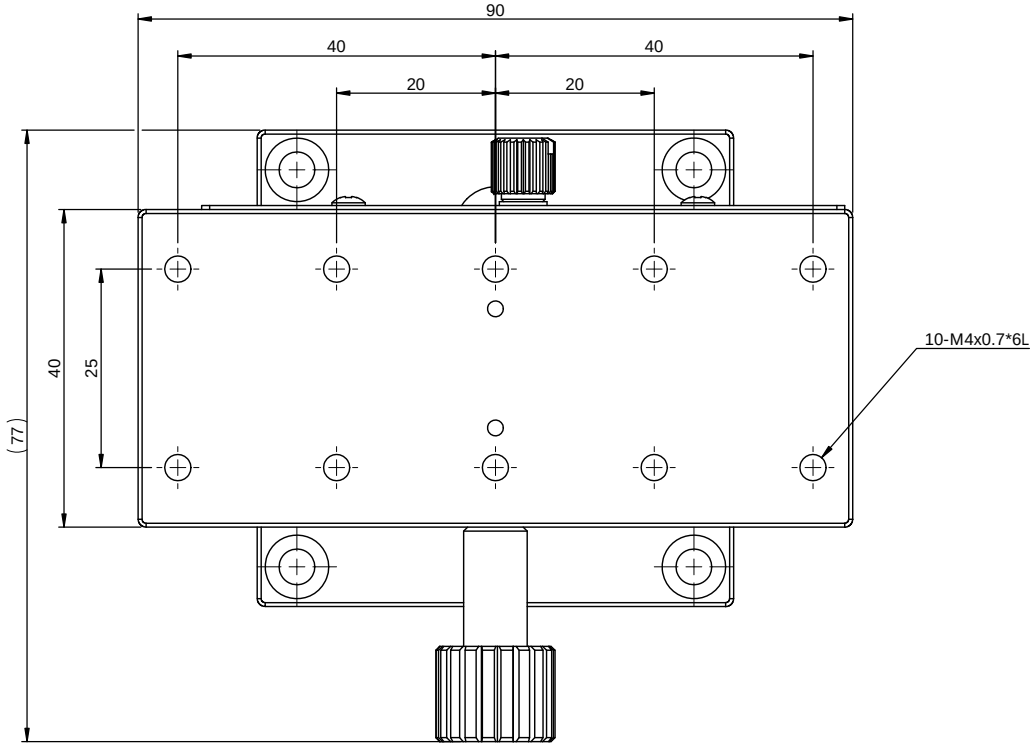


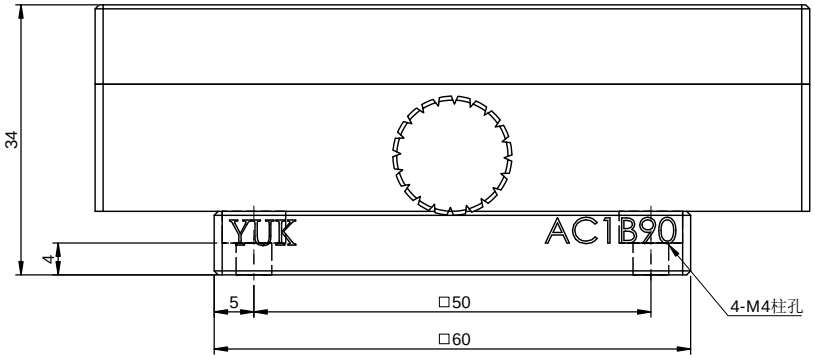


AC1B90
行程:±35mm
最小刻度:10um
平行度:30um
移動精度:30um
荷重:4kgf

| 一般公差 | |
|---|---|
| 尺寸範圍 | 容許差 |
| 0.5 ~ 5 | ±0.05 |
| 5 ~ 15 | ±0.08 |
| 15 ~ 70 | ±0.1 |
| 70 ~ 300 | ±0.2 |
| 300 ~ 1000 | ±0.3 |
| 1000 ~ 1500 | ±0.5 |

YUK 煜翰传动®
The Mark of Linear Motion

| | | | | | | | | | |
|---|---|---|---|---|---|---|---|---|---|
| 審核 | | 日期 | | 熱處理 | | | | 檔案號 | AC1B90(客用) |
| 繪圖 | | 日期 | | 單位 | mm | 圖紙規格 | A3 | 投影 | 版本 A1 |
| 設計 | | 日期 | | 比例 | 1.5:1 | 重量 | 383.6g | | |

| | | | | | |
|---|---|---|---|---|---|
| 備註 | 合格成品,獨立包裝保存 | | | 機型 | AC1B90 |
| 表處 | 依各零件 | | | 料碼 | N/A |
| 材料 | 見零件表 | 數量 | 1 /組 | 品名 | 鳩尾滑台 |