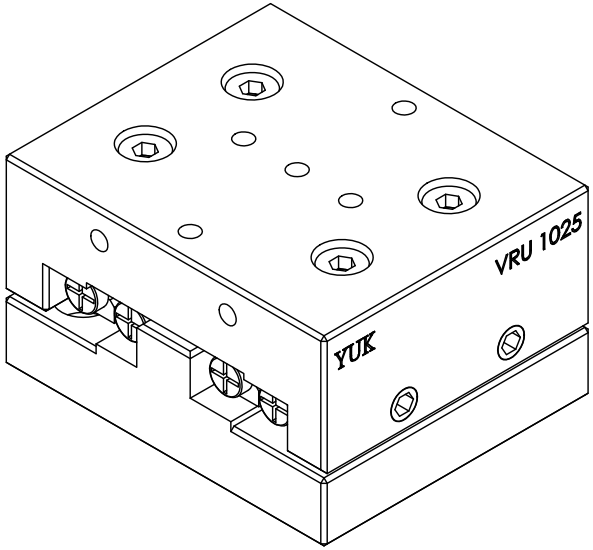


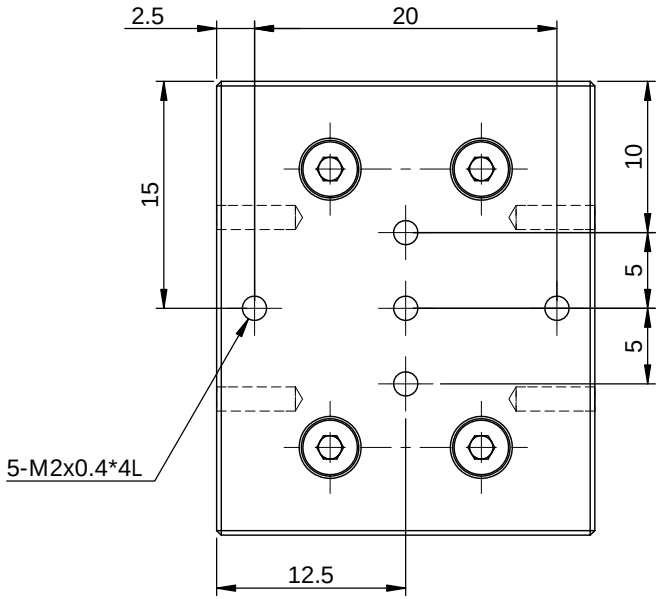


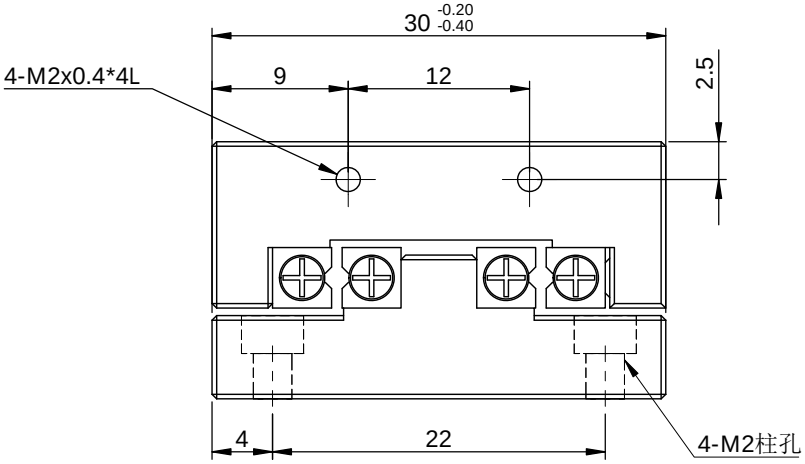


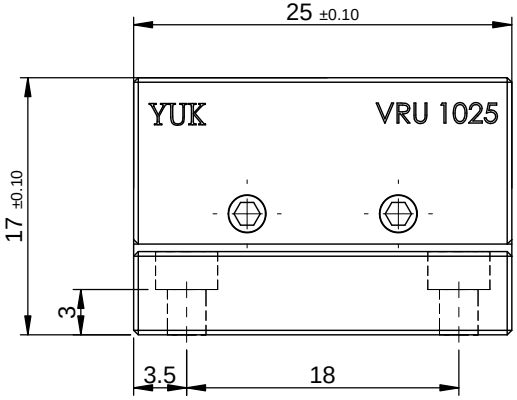


# VRU 1025
## 最大行程：12mm
## 最大荷重：0.46KN

| 一般公差 | |
|---|---|
| 尺寸範圍 | 容許差 |
| 0.5～5 | ±0.05 |
| 5～15 | ±0.08 |
| 15～70 | ±0.1 |
| 70～300 | ±0.2 |
| 300～1000 | ±0.3 |
| 1000～1500 | ±0.5 |

YUK 煜瀚传动®
The Mark of Linear Motion

| | | | | | | | | | | | |
|---|---|---|---|---|---|---|---|---|---|---|---|
| 審核 | | 日期 | | 備註 | 合格成品,獨立包裝保存 | | | 機型 | VRU 1025 | | |
| 繪圖 | | 日期 | | 表處 | 依各零件 | | | 料碼 | VRU 1025 | | |
| 設計 | | 日期 | | 材料 | 見零件表 | 數量 | 1 /組 | 品名 | 微型滑台 | | |
| | | | | 熱處理 | | | | 檔案號 | VRU 1025(客用) | | |
| | | | | 單位 | mm | 圖紙規格 | A4 | 投影 | | 版本 | A1 |
| | | | | 比例 | 2:1 | 重量 | 87.8g | | | | |