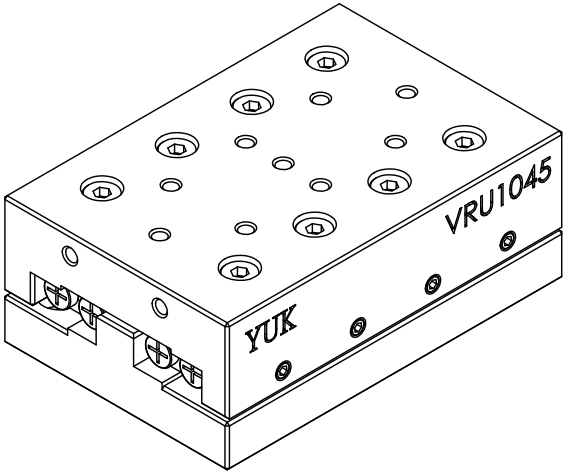


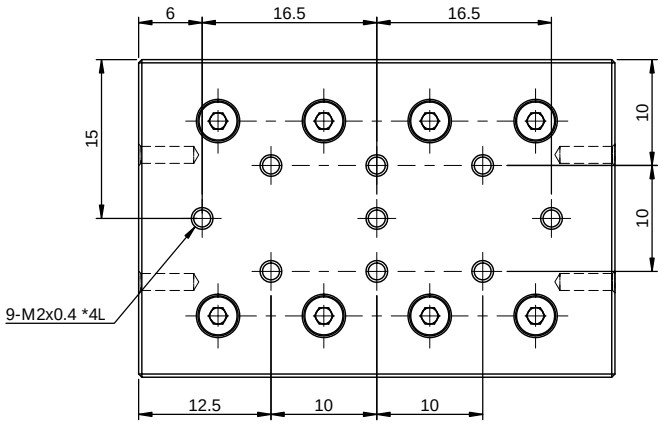


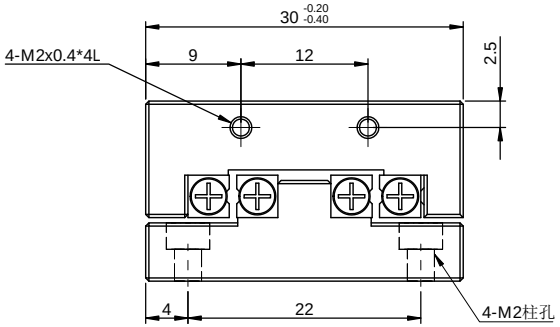


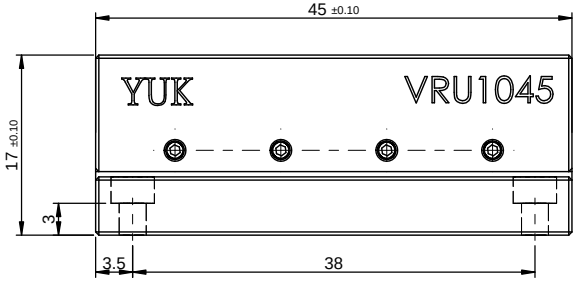


VRU 1045
最大行程：25mm
最大荷重：0.95KN

| 一般公差 | |
|---|---|
| 尺寸範圍 | 容許差 |
| 0.5 ～ 5 | ±0.05 |
| 5 ～ 15 | ±0.08 |
| 15 ～ 70 | ±0.1 |
| 70 ～ 300 | ±0.2 |
| 300 ～ 1000 | ±0.3 |
| 1000 ～ 1500 | ±0.5 |

YUK 煜翰传动®
The Mark of Linear Motion

| | | | | | | | | | |
|---|---|---|---|---|---|---|---|---|---|
| 審核 | | 日期 | | 備註 | 合格成品,獨立包裝保存 | | | 機型 | VRU 1045 |
| 繪圖 | | 日期 | | 表處 | 依各零件 | | | 料碼 | VRU 1045 |
| 設計 | | 日期 | | 材料 | 見零件表 | 數量 | 1 /組 | 品名 | 微型滑台 |
| | | | | 熱處理 | | | | 檔案號 | VRU 1045(客用) |
| | | | | 單位 | mm | 圖紙規格 | A3 | 投影 | 版本 A1 |
| | | | | 比例 | 2:1 | 重量 | 160.99 | | |