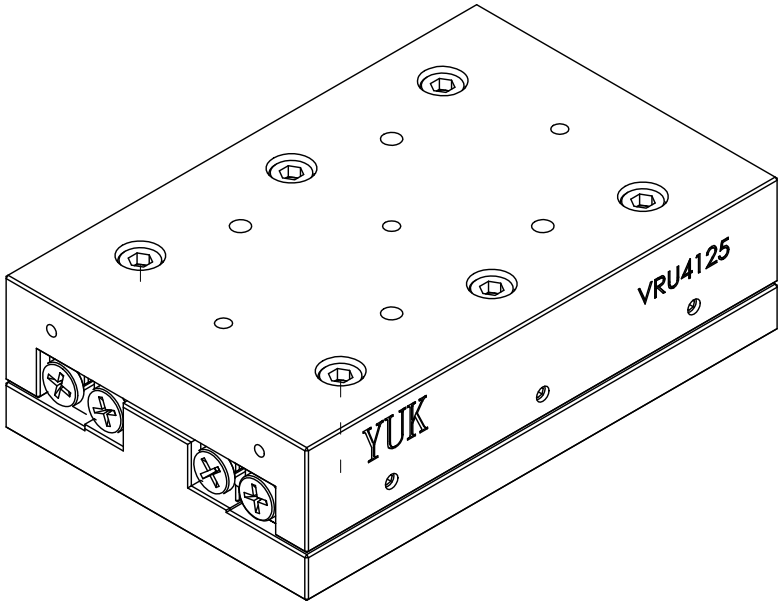

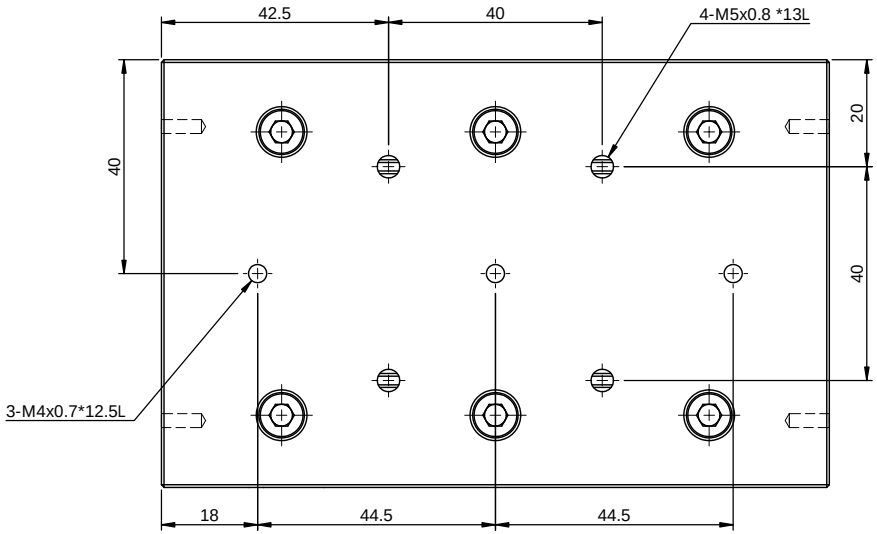

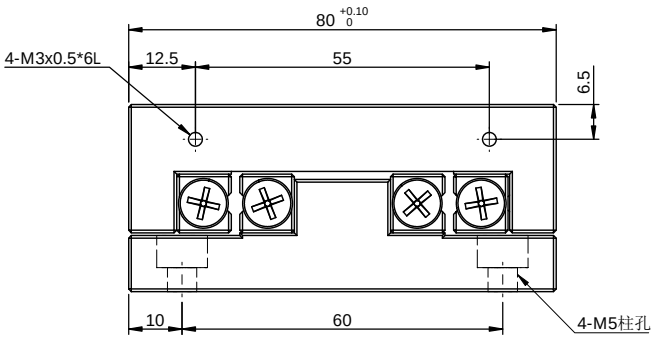

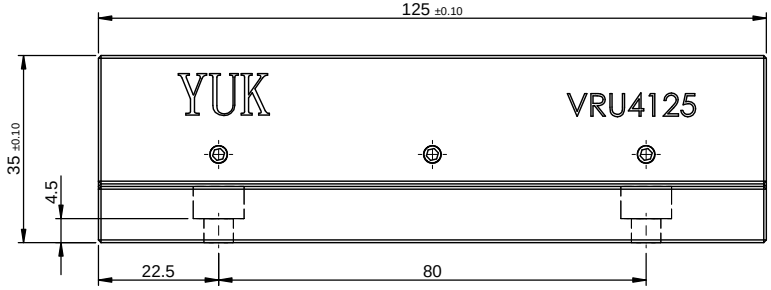

VRU 4125
最大行程：75mm
最大负荷：8.82KN

一般公差	
尺寸範圍	容許差
0.5 ～ 5	±0.05
5 ～ 15	±0.08
15 ～ 70	±0.1
70 ～ 300	±0.2
300 ～ 1000	±0.3
1000 ～ 1500	±0.5

YUK 煜瀚传动®
The Mark of Linear Motion

審核		日期		備註	合格成品,獨立包裝保存		機型	VRU 4125	
繪圖		日期		表處	依各零件		料碼	VRU 4125	
設計		日期		材料	見零件表	數量 1 /組	品名	微型滑台	
				熱處理			檔案號	VRU 4125（客用）	
				單位	mm	圖紙規格 A3	投影		版本 A1
				比例	1:1	重量 2533.2g			