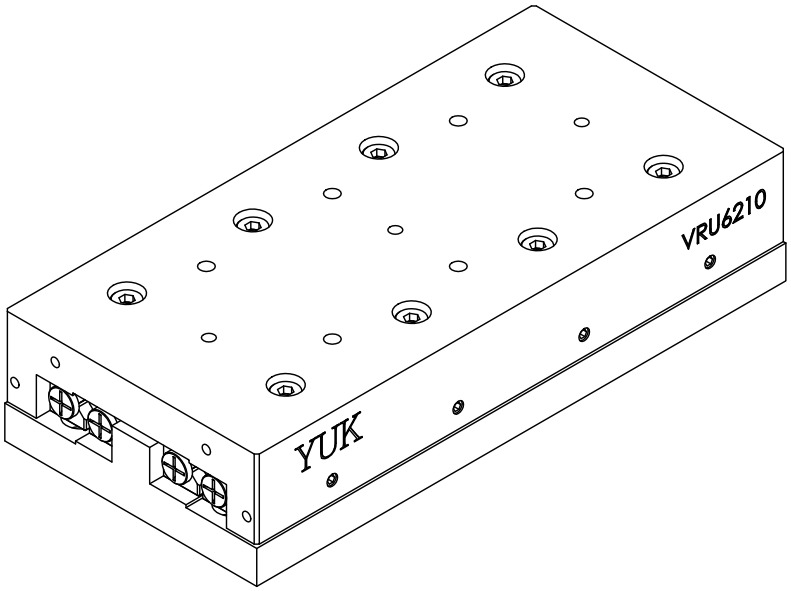

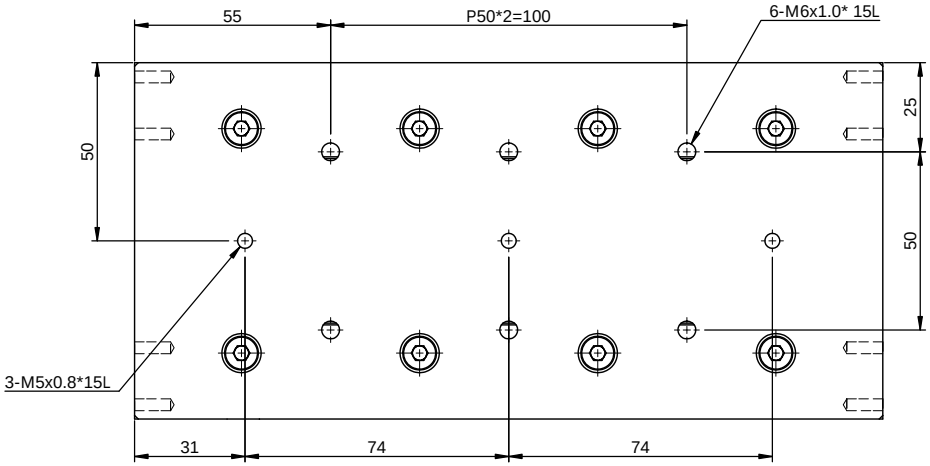

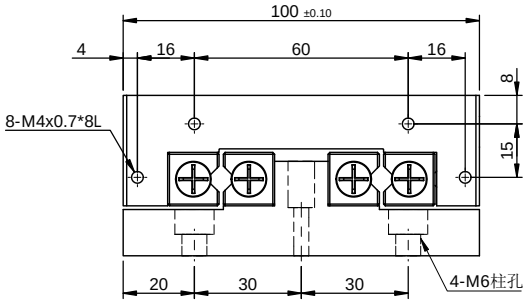

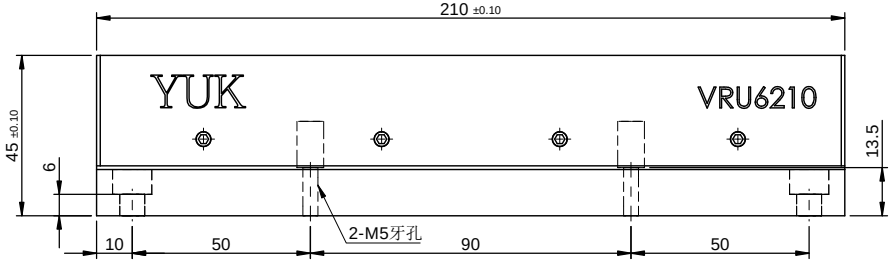

VRU 6210
最大行程：130mm
最大负荷：28.2KN

一般公差	
尺寸範圍	容許差
0.5 ～ 5	±0.05
5 ～ 15	±0.08
15 ～ 70	±0.1
70 ～ 300	±0.2
300 ～ 1000	±0.3
1000 ～ 1500	±0.5

YUK 煜瀚传动® The Mark of Linear Motion

審核		日期		熱處理				檔案號	VRU 6210（客用）
繪圖		日期		單位	mm	圖紙規格	A3	投影	版本 A1
設計		日期		比例	1:1.5	重量	6722.0g		

備註	合格成品,獨立包裝保存			機型	VRU 6210
表處	依各零件			料碼	VRU 6210
材料	見零件表	數量	1 /組	品名	微型滑台