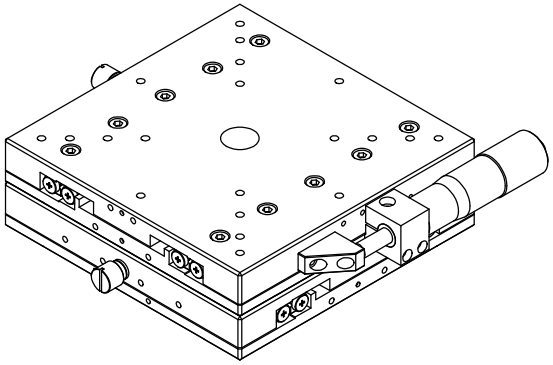

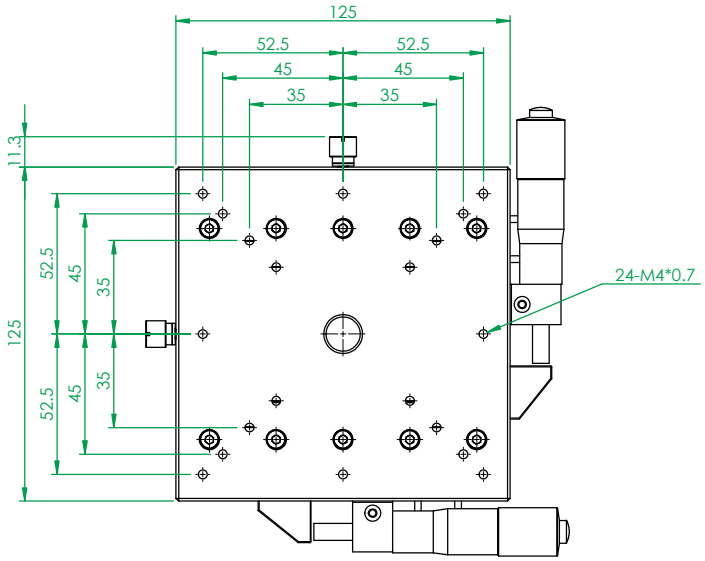

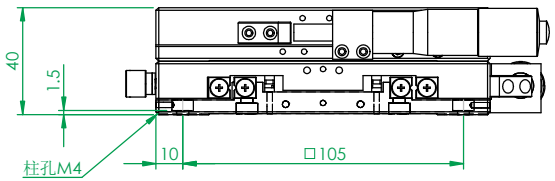

型号：AXY125-AL
行程：±12.5mm
荷重：20kgf
最小刻度：10um
移动精度：4um

一般公差	
尺寸範圍	容許差
0.5～5	±0.05
5～15	±0.08
15～70	±0.1
70～300	±0.2
300～1000	±0.3
1000～1500	±0.5

YUK 煜瀚传动®
The Mark of Linear Motion

審核		日期		熱處理				檔案號	AXY125-AL（客用）
繪圖		日期	2018/6/11	單位	mm	圖紙規格	A3	投影	版本 A1
設計		日期	2018/6/11	比例	1:2	重量	1839.8G		

備註	合格成品,獨立包裝保存			機型	AXY125-AL
表處	依各零件			料碼	AXY125-AL
材料	見零件表	數量	N/A/組	品名	手动精密滑台