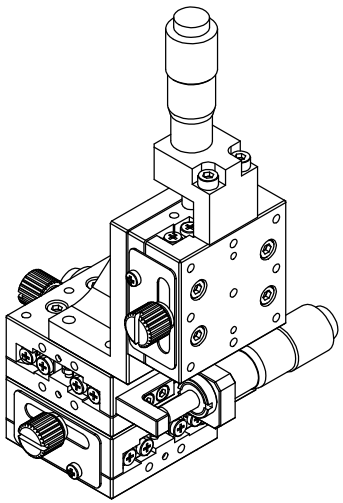

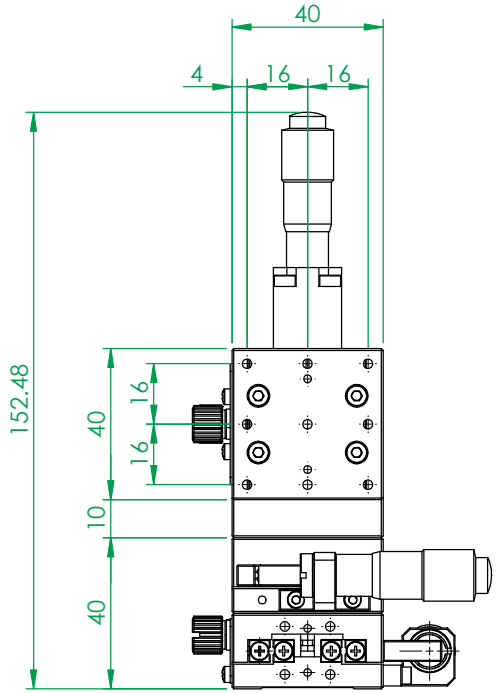

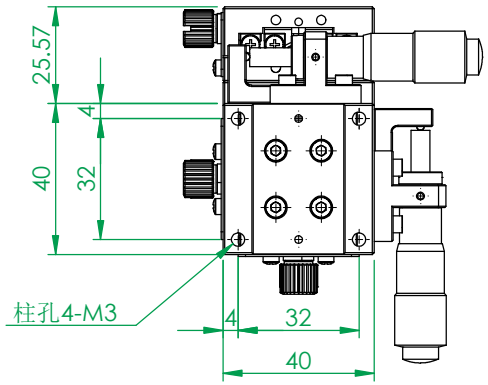

AXYZL40-ACZ

行程： ±6.5mm

平行度：30um

最小刻度：10um

移動精度：5um

一般公差	
尺寸範圍	容許差
0.5～5	±0.05
5～15	±0.08
15～70	±0.1
70～300	±0.2
300～1000	±0.3
1000～1500	±0.5

YUK 煜瀚传动® The Mark of Linear Motion

審核		日期	
繪圖		日期	2017/5/18
設計		日期	2017/5/18

備註	合格成品,獨立包裝保存			機型	AXYZL40-ACZ
表處	依各零件			料碼	AXYZL40-ACZ
材料	見零件表	數量	N/A/組	品名	手动微调滑台
熱處理				檔案號	AXYZL40-ACZ
單位	mm	圖紙規格	A4	投影	版本 A1
比例	1:2	重量	347.3g		