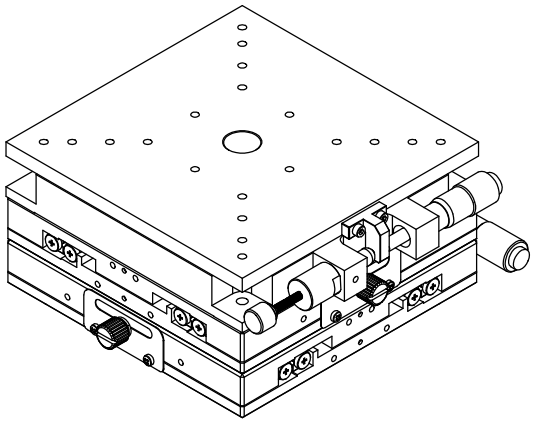

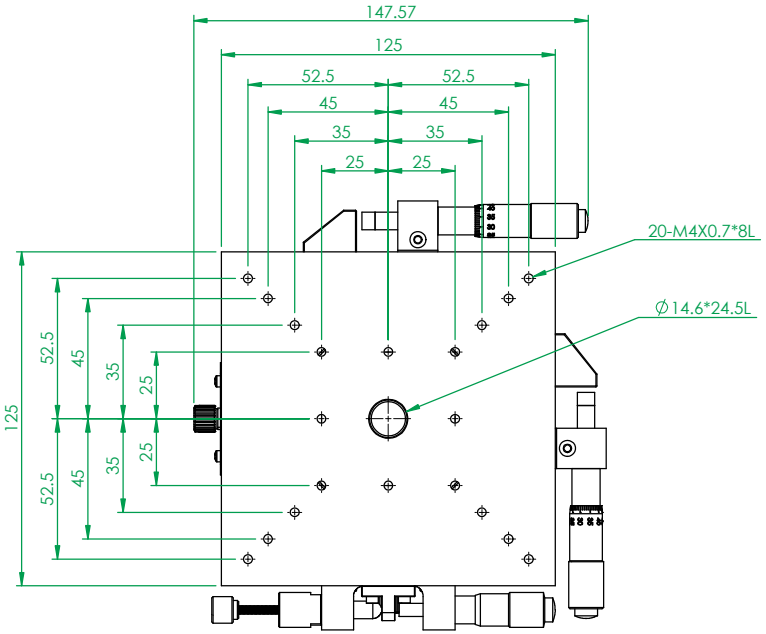

AXYRF125-AR
荷重:18.9kgf
平行度:30.05um
XY軸
行程:±12.5mm
最小刻度:10um
移動精度:4um
R軸
行程:粗调：360°
精调：±3
最小刻度:10um

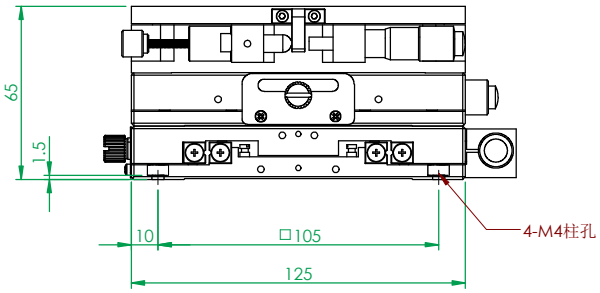

一般公差	
尺寸範圍	容許差
0.5～5	±0.05
5～15	±0.08
15～70	±0.1
70～300	±0.2
300～1000	±0.3
1000～1500	±0.5

YUK 煜瀚传动®
The Mark of Linear Motion

審核		日期		熱處理				檔案號	AXYRF125-AR
繪圖		日期	2018/11/25	單位	mm	圖紙規格	A3	投影	版本 A1
設計		日期	2018/11/25	比例	1:2	重量	2724.3G		

備註	合格成品,獨立包裝保存			機型	AXYRF125-AR
表處	依各零件			料碼	AXYRF125-AR
材料	見零件表	數量	1 /組	品名	多軸組合