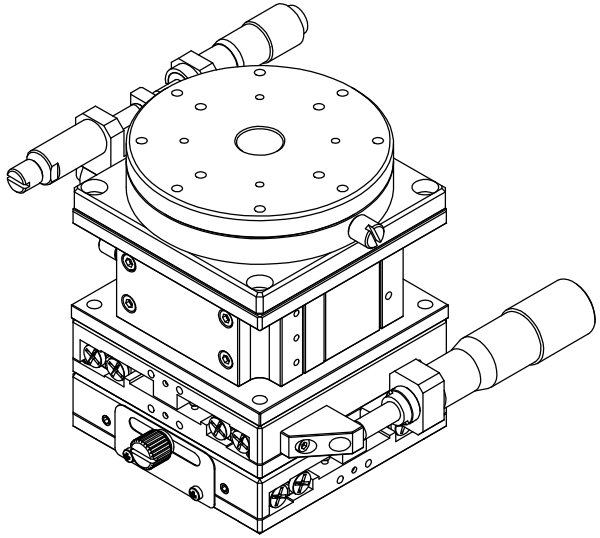

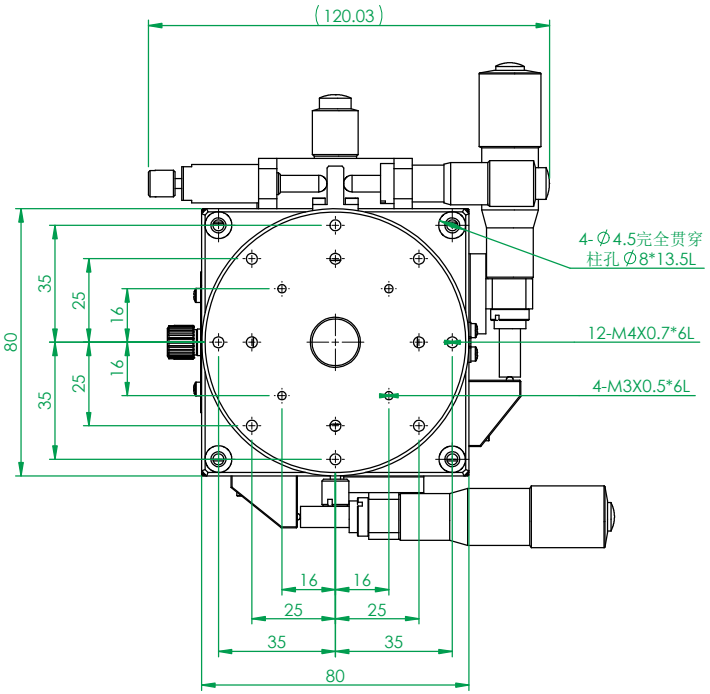

AXYZR80-AL
荷重:2.5kgf
平行度:90um
XY軸
行程:±12.5mm
最小刻度:10um
移動精度:4um
Z軸
行程:±3.2mm
最小刻度:10um
移動精度:5um
R軸
行程： ±3°
最小刻度： 10um
偏心量： 50um

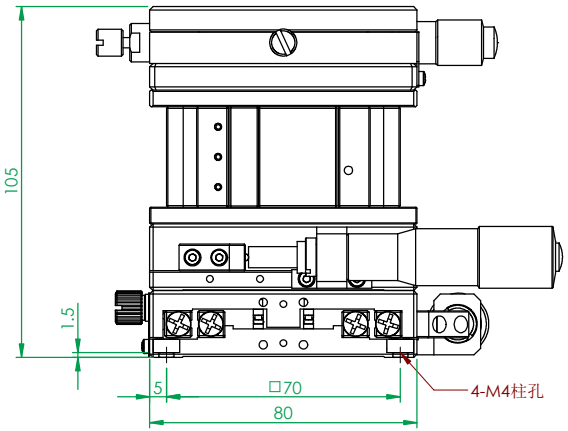

一般公差	
尺寸範圍	容許差
0.5 ～ 5	±0.05
5 ～ 15	±0.08
15 ～ 70	±0.1
70 ～ 300	±0.2
300 ～ 1000	±0.3
1000 ～ 1500	±0.5

YUK 煜瀚传动®
The Mark of Linear Motion

審核		日期	
繪圖		日期	
設計		日期	

備註	合格成品，独立包装保存			機型	AXYZR80-AL
表處	依各零件依各零件			料碼	AXYZR80-AL
材料	见零件表	數量	1 /組	品名	多轴组合
熱處理				檔案號	AXYZR80-AL
單位	mm	圖紙規格	A3	投影	版本 A1
比例	1:1.6	重量	393.4 / 1688.3		