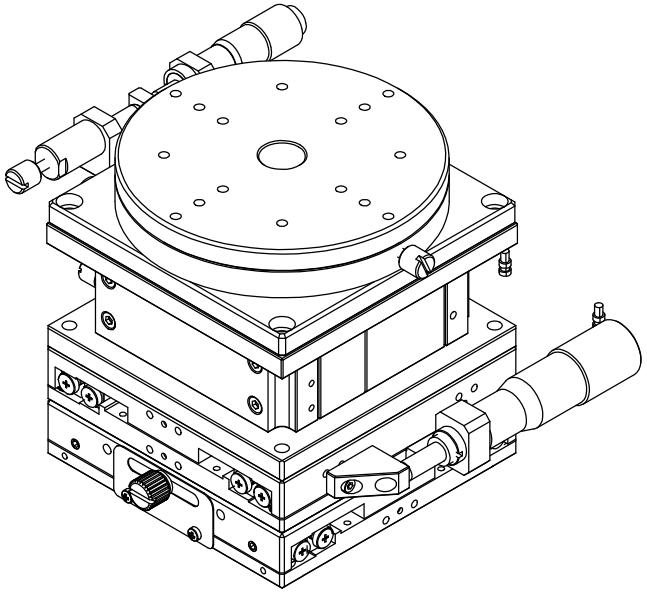

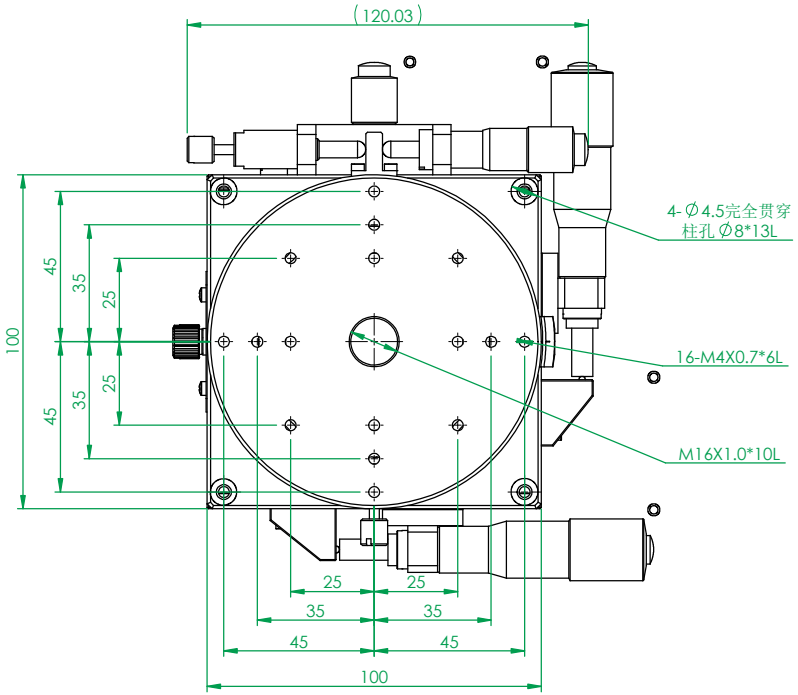

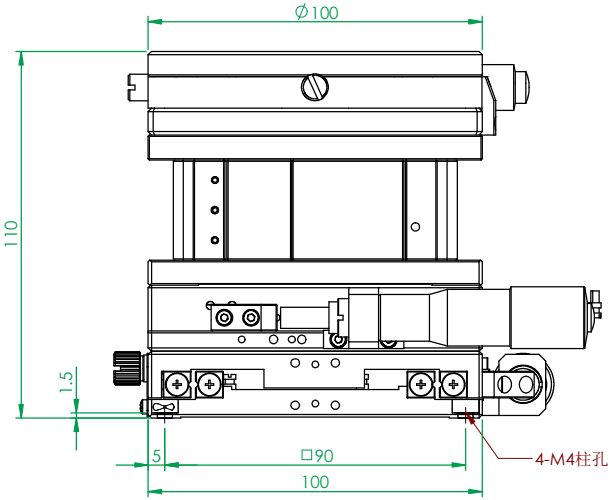

AXYZR100-AL
荷重:4kgf
平行度:90um
XY軸
行程:±12.5mm
最小刻度:10um
移動精度:4um
Z軸
行程:±5mm
最小刻度:10um
移動精度:5um
R軸
行程：±5°
最小刻度：10um
偏心量：50um

一般公差	
尺寸範圍	容許差
0.5～5	±0.05
5～15	±0.08
15～70	±0.1
70～300	±0.2
300～1000	±0.3
1000～1500	±0.5

YUK 煜瀚传动®
The Mark of Linear Motion

審核		日期	
繪圖		日期	
設計		日期	

備註	合格成品，独立包装保存	機型	AXYZR100-AL
表處	依各零件依各零件	料碼	AXYZR100-AL
材料	见零件表 數量 1 /組	品名	多轴组合
熱處理		檔案號	AXYZR100-AL
單位	mm 圖紙規格 A3	投影	版本 A1
比例	1:1.6 重量 393.4g 221.4g		